12. Technische Daten

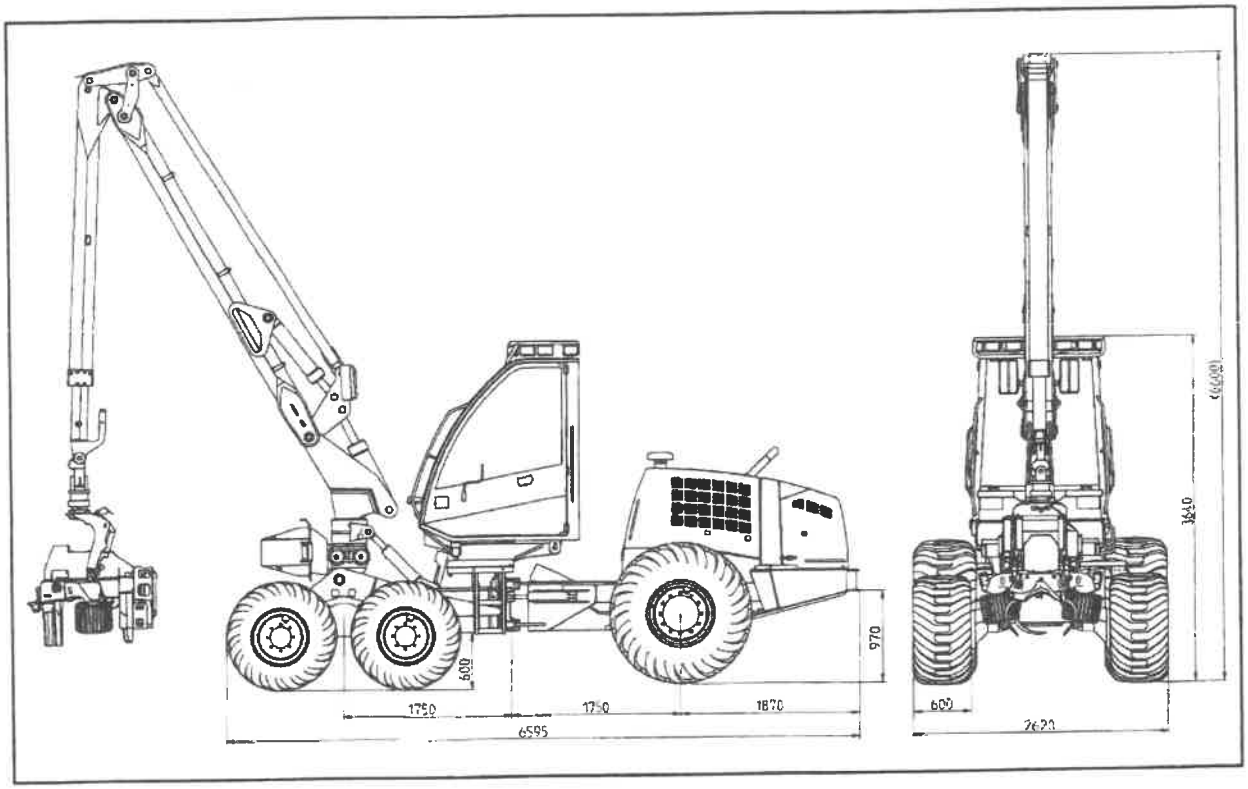

Gewicht ..... ab 13 800 kg

Gewichtsverteilung (vorn / hinten) . 63 / 37 *)

*) Grundausstattung, volle Tanks, Kran TJ 180 H 97, Aggregat (950 kg), Gewichtsverteilung in Transportstellung, Bruttogewicht 14040 kg.

Alternative Radausstattung

Rad	Gesamtbreite
700x22.5	2780 mm
600x22.5	2620 mm