SV 232-0933
BJ 1989
BH 20.000 @ 13.7.2016

KH150-3 GLS

HYDRAULIKRAMME

Max. Pfahllänge: 26 m an 33,5 m Mäkler

Technische Daten

Grundmaschine		KH150-3 GLS
Antriebsmotor	Typ	HINO H06C-T
	Motorleistung	114 kW (155 PS) bei 2100 min^{-1}
Mäkler	Bauart	Gitter (Rammkopf)
	Max. Länge (A, siehe Zeichnung)	33,5 m
	Max. Neigung nach vorne (Y, siehe Zeichnung)	18,5 Grad (3:1)
	Max. Neigung nach hinten (X, siehe Zeichnung)	18,5 Grad (3:1)
	Max. seitliche Korrektur	2,5 Grad (20:1)
	Abmessungen Mäklerführung	720 x 120 x 60 mm
Pfahl	Max. Länge x Gewicht (33,5 m Mäkler)	26 m x 12000 kg
Rammbär	Max. Gewicht	12000 kg
Max. Gewicht Pfahl + Rammbär		21000 kg
Max. Gesamtgewicht der Maschine (33,5 m Mäkler)		52800 kg
Max. Gesamtbetriebsgewicht		73300 kg
Bodendruck (bei Gesamtbetriebsgewicht)		1,1 kg/cm^2
Geschwindigkeit	Hauptwinde (Heben)	74/37 m/min
	Hauptwinde (Senken)	74/37 m/min
	Hilfswinde (Heben)	74/37 m/min
	Hilfswinde (Senken)	74/37 m/min
	3. Winde (Heben)	60 m/min
	3. Winde (Senken)	60 m/min
	Mäklerhubwinde	63 m/min
	Schwenkgeschwindigkeit	0 bis 3,4 min^{-1}
	Fahrgeschwindigkeit	0 bis 1,6 km/h

Änderungen in der Ausführung sowie zusätzliche Ausrüstungen sind nach Vereinbarung möglich.
Technische Änderungen vorbehalten.

Mäklerkonstruktion KH150-3 GLS

Mäkler in Gitterwinkelstahlkonstruktion:

		STD.		STD.							
Mäklerart		Ziehkopf vibro 4 Stränge		Rammkopf							
Mäklerlänge	(m)	22,6	25	28,7	31,1	33,5					
Komponenten											
Fußplatte	0,3 m	1	1	1	1	1					
Fußteil	1,35 m	1	1	1	1	1					
Transportteil	7,5 m	1	1	1	1	1					
Mäkler: (1.) Verlängerung	6,73 m	1	1	1	1	1					
Mäkler: Verlängerung	6,73 m	1	1	1	1	1					
Mäkler: Verlängerung	2,4 m	-	-	-	-	1					
Mäkler: Oberteil	2,4 m	-	1	-	1	1					
Mäkler: Rammkopf	6,1 m			1	1	1					
Mäklerkopf für Ziehen 4 Stränge	0,0 m	1	1								

Mäkler in Rohrkonstruktion:

		OPT.		OPT.							
Mäklerart		Ziehkopf		Rammkopf							
Mäklerlänge	(m)	25		31,1							
Komponenten				1							
Fußplatte	0,3 m	1		1							
Fußteil	1,35 m	1		1							
Transportteil	7,5 m	1		1							
Mäkler: (1.) Verlängerung	6,3 m	1		1							
Mäkler: Verlängerung	6,3 m	1		1							
Mäkler: Oberteil	3,3 m	1		1							
Mäkler : Rammkopf	6,1 m			1							
Mäklerkopf für Ziehen	0,0 m	1		1							

A = 3500 min. und 4500 max.

B = 4120

C = 475

D = 710

E = 720

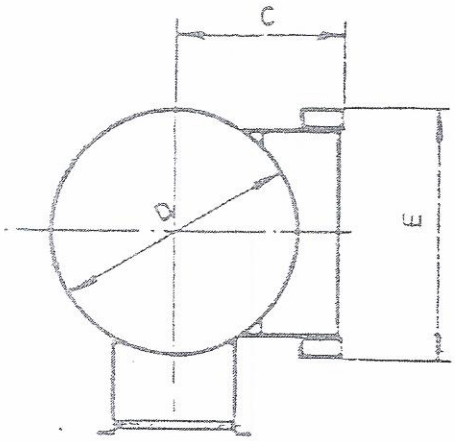

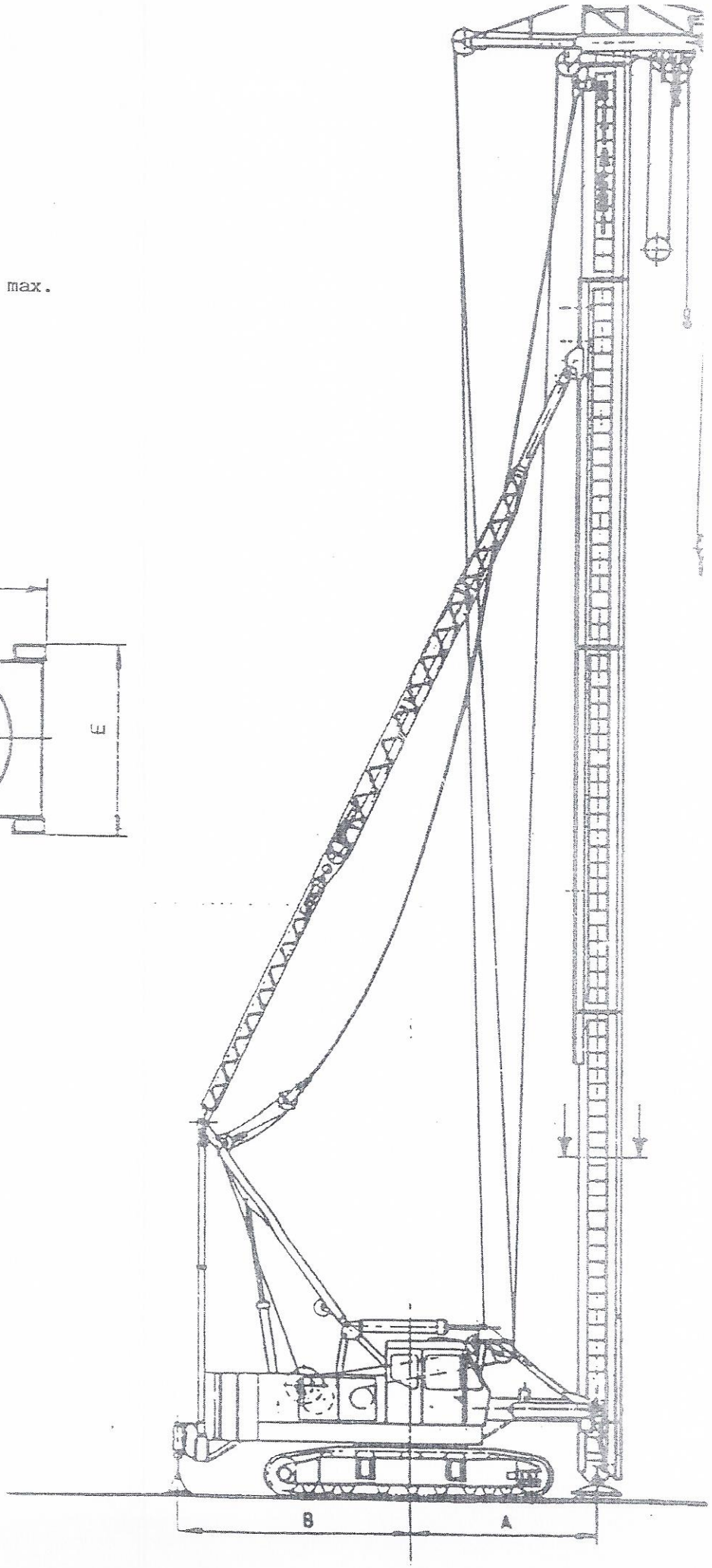

1. TECHNISCHE DATEN

A. Grundmaschine

Trägergerät	KH 150-3
Dieselmotor Typ	Hino H06C-T
Leistung	114 kw (155 ps) bei 2100 U/min.

B. Ausrüstung

Rohrmäkler - mit Rammkopf

Höhe	25m
Führungsmaß	720mm x 120 mm

Mäklerneigung bis 3 : 1 nach vorne
bis 3 : 1 nach hinten
bis 1 : 20 seitlich zur Korektur

Schiebetisch Ausladung eingezogen	3500 mm	
Ausladungs-Verstellung	1000 mm	
Höheverstellung	1100 mm	unter Normalstelling
	850 mm	über Normalstellung
Abstützung hinten auf	4120 mm	

Der Mäkler wird zusammengebaut aus folgenden Teilen:

a) Fußplatte	Bauhöhe	0,35 m	Gewicht	350 kg
b) Fußstück	"	1,35 m	"	420 kg
c) Transportteil	"	7,5 m	"	2250 kg
d) Mäklerstück	"	6,3 m	"	2150 kg
e) Mäklerstück	"	6,3 m	"	2150 kg
f) Mäklerstück	"	3,3 m	"	1250 kg
g) Mäklerkopf			"	1350 kg
		25,05 m		9920 kg

Mitte Mäklerdrehachse bis Vorderkante Führung ist 500 mm.
Mäklerkopf ausgelegt für Bär- und für Bohrantriebaufhängung auf 700 mm vor der Führung.